B13001型连接器承认书图面

序号	名　　称	材　　料	数量	附　　注
1	基座 Housing	PBT	1	black(黑色)
2	端子	C2680R	2	电镀Sn
3	接线螺丝	M4X0.7PX10L	2	附垫片9.5 电镀ZnCr³
4	螺帽	SS M4X0.7P	2	电镀ZnCr³

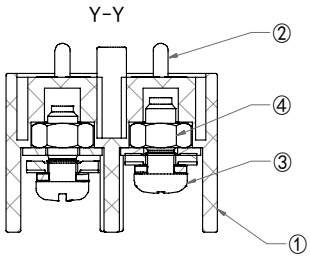

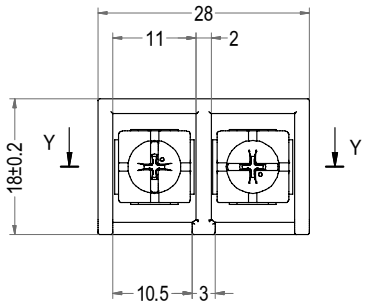

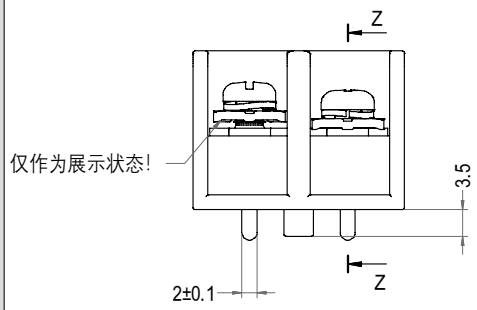

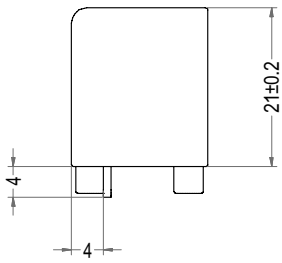

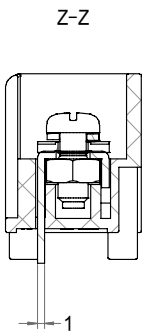

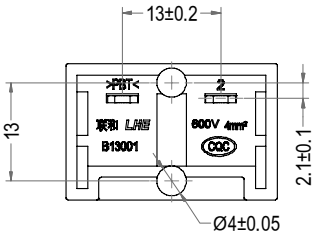

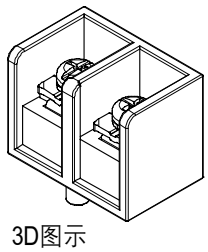

3D图示

Poles	Part No.	Description
2	B13001-WV02	B13001-2A

LHE® 浙江联和电子有限公司			
品名	B13001-2A	比例	1:1
料号	B13001-WV02	未注公差(mm)	
图号	/	> 0-5	±0.20
材料	PBT	> 5-20	±0.30
制图	王天 2024-04-19	> 20-50	±0.40
审核	天琴 2024-04-19		
批准	季育文 2024-04-19	X°	±3°
视角		X.X°	±0.5°